MITSUBISHI ELECTRIC

SPLIT-TYPE AIR CONDITIONERS

INDOOR UNIT

MSZ-AP15VG MSZ-AP20VG

CE

NÁVOD NA OBSLUHU

Slovenčina

Bezpečnostné pokyny

⚠ UPOZORNENIE

Nedotýkajte sa prívodu vzduchu ani hliníkových rebier interiérovej/exteriérovej jednotky.
- Mohlo by dôjsť k úrazu.

Neaplikujte na zariadenie insekticídy ani horľavé spreje.
- Mohlo by dôjsť k požiaru alebo deformácii zariadenia.

Nevystavujte domáce zvieratá ani rastliny priamemu prúdu vzduchu.
- Domáce zvieratá by mohli utrpieť úraz alebo by mohlo dôjsť k poškodeniu rastlín.

Neklaďte pod interiérovú/exteriérovú jednotku žiadne ďalšie elektrické zariadenia ani nábytok.
- Zo zariadenia môže kvapkať voda, ktorá by mohla spôsobiť poškodenie alebo poruchu.

Nenechávajte zariadenie na poškodenom montážnom stojane.
- Zariadenie môže spadnúť a spôsobiť úraz.

Pri obsluhe alebo čistení zariadenia nestúpajte na nestabilný podstavec.
- V prípade pádu si môžete spôsobiť úraz.

Neťahajte za napájací kábel.
- Mohli by ste zlomiť časť vnútornej žily a v dôsledku toho by mohlo dôjsť k prehrievaniu alebo požiaru.

Batérie nenabíjajte, nerozoberajte ani nehádžte do ohňa.
- Mohlo by dôjsť k vytečeniu batérií, požiaru alebo výbuchu.

Nepoužívajte zariadenie v priestore s vysokou vlhkosťou (rel. vlhkosť 80 % a viac) alebo s otvorenými oknami či vonkajšími dverami dlhšie ako 4 hodiny.
- Môže to v klimatizácii spôsobiť kondenzáciu vody, ktorá potom môže kvapkať a zamokriť alebo poškodiť nábytok.
- Kondenzácia vody v klimatizácii môže podporovať rast a šírenie plesní.

Nepoužívajte zariadenie na osobitné účely, ako je skladovanie potravín, chov zvierat, pestovanie rastlín či ochrana presných zariadení alebo umeleckých objektov.
- Môže to spôsobiť zhoršenie ich kvality a domácim zvieratám alebo rastlinám to môže uškodiť.

Nevystavujte spaľovacie zariadenia priamemu prúdu vzduchu.
- Môže to viesť k nedostatočnému spaľovaniu.

Batérie si nikdy z akéhokoľvek dôvodu neklaďte do úst, aby nedošlo k ich náhodnému prehltnutiu.
- Požitie batérií môže vyvolať dusenie a/alebo otravu.

Pred čistením zariadenie VYPNITE a odpojte ho z elektrickej zásuvky alebo VYPNITE vypínač.
- Mohlo by dôjsť k úrazu, keďže ventilátor vnútri sa počas prevádzky otáča veľkou rýchlosťou.

Keď zariadenie dlhší čas neplánujete používať, odpojte ho z elektrickej zásuvky alebo VYPNITE vypínač.
- V zariadení sa môžu nahromadiť nečistoty a následne môže dôjsť k prehriatiu alebo požiaru.

Pri výmene batérií v diaľkovom ovládači vymeňte všetky batérie za nové rovnakého typu.
- Použitie starej batérie spolu s novou môže spôsobiť prehriatie, vytečenie batérie alebo výbuch.

Ak sa kvapalina z batérie dostane do styku s pokožkou alebo odevom, dôkladne ich umyte čistou vodou.
- Ak sa kvapalina z batérie dostane do styku s očami, dôkladne ich vymyte čistou vodou a ihneď vyhľadajte lekára.

Keď sa zariadenie používa v jednej miestnosti spolu so spaľovacím zariadením, dbajte na dobré vetranie.
- Nedostatočné vetranie môže spôsobiť nedostatok kyslíka.

Keď začujete hrmenie a existuje možnosť zásahu bleskom, VYPNITE vypínač.
- Zásah bleskom by mohol zariadenie poškodiť.

Po niekoľkých rokoch používania klimatizácie vykonajte okrem čistenia aj kontrolu a údržbu.
- Nečistoty alebo prach vnútri zariadenia môžu spôsobiť nepríjemný zápach, prispieť k rastu či šíreniu plesní alebo upchať odtok, následkom čoho bude z interiérovej jednotky unikať voda. O kontrolu a údržbu, ktorá vyžaduje odborné poznatky alebo zručnosti, požiadajte svojho predajcu.

Vypínače neobsluhujte mokrými rukami.
- Mohlo by dôjsť k zásahu elektrickým prúdom.

Klimatizáciu nečistite vodou ani na ňu neklaďte predmety, ktoré obsahujú vodu, napríklad vázu.
- Mohlo by dôjsť k požiaru alebo zásahu elektrickým prúdom.

Nestúpajte na exteriérovú jednotku ani na ňu neklaďte žiadne predmety.
- Mohlo by dôjsť k pádu a úrazu.

! DÔLEŽITÉ

Znečistené filtre spôsobujú kondenzáciu vody v klimatizácii, ktorá môže podporovať rast a šírenie plesní. Preto sa odporúča vzduchové filtre čistiť každé 2 týždne.

Pred spustením zariadenia sa presvedčte, či sú horizontálne lamely v zatvorenej polohe. Ak zariadenie spustíte, keď sú horizontálne lamely v otvorenej polohe, nemusia sa vrátiť do správnej polohy.

Inštalácia

⚠ VÝSTRAHA

O inštaláciu klimatizácie požiadajte svojho predajcu.
- Inštalácia klimatizácie vyžaduje odborné poznatky a zručnosti, preto ju nesmie vykonávať používateľ. Pri nesprávnej inštalácii klimatizácie môže dôjsť k úniku vody, požiaru alebo zásahu elektrickým prúdom.

Vyhraďte na klimatizáciu samostatný zdroj napájania.
- V prípade spoločného používania zdroja napájania môže dôjsť k prehriatiu alebo požiaru.

Neinštalujte zariadenie na mieste, kde by mohlo dôjsť k úniku horľavých plynov.
- V prípade úniku plynu a jeho nahromadenia v okolí exteriérovej jednotky môže dôjsť k výbuchu.

Zariadenie správne uzemnite.
- Uzemňovací vodič nepripájajte k plynovému ani vodovodnému potrubiu, bleskozvodu ani k uzemňovaciemu vodiču telefónu. Nesprávne uzemnenie môže spôsobiť zásah elektrickým prúdom.

⚠ UPOZORNENIE

Ak to vyžaduje miesto inštalácie klimatizačnej jednotky (napr. v prostredí s vysokou vlhkosťou), nainštalujte aj zemný istič.
- Inštalácia bez zemného ističa môže spôsobiť zásah elektrickým prúdom.

Skontrolujte, či voda z odtoku riadne odteká.
- Ak odtok nefunguje správne, z interiérovej/exteriérovej jednotky môže kvapkať voda, ktorá môže zamokriť a poškodiť nábytok.

Ak si všimnete niečo nezvyčajné
Ihneď zastavte klimatizáciu a obráťte sa na svojho predajcu.

SK

LIKVIDÁCIA

Fig. 1

S likvidáciou výrobku sa obráťte na svojho predajcu.

Poznámka:

Tento symbol platí len pre krajiny EÚ.
Ide o symbol podľa smernice 2012/19/EÚ, článku 14, Informácie pre používateľov, a prílohy IX a tiež podľa smernice 2006/66/ES, článku 20, Informácie pre koncových používateľov, a prílohy II.

Tento výrobok spoločnosti MITSUBISHI ELECTRIC je navrhnutý a vyrobený z vysokokvalitných materiálov a komponentov, ktoré je možné recyklovať alebo opätovne použiť.
Tento symbol znamená, že elektrické a elektronické zariadenia, batérie a akumulátory by sa na konci svojej životnosti mali zlikvidovať oddelene od komunálneho odpadu.
Ak je pod symbolom vytlačený chemický symbol (Fig. 1), tento chemický symbol znamená, že batéria alebo akumulátor obsahuje určitú koncentráciu ťažkých kovov. Tie sú uvedené nasledovne:
Hg: ortuť (0,0005 %), Cd: kadmium (0,002 %), Pb: olovo (0,004 %)
V Európskej únii existujú systémy separovaného zberu použitých elektrických a elektronických zariadení, batérií a akumulátorov.
Zlikvidujte toto zariadenie, batérie a akumulátory správnym spôsobom vo vašom miestnom stredisku separovaného zberu a recyklácie odpadu.
Pomôžete tým chrániť životné prostredie, v ktorom žijeme.

POMENOVANIE SÚČASTÍ

Interiérová jednotka

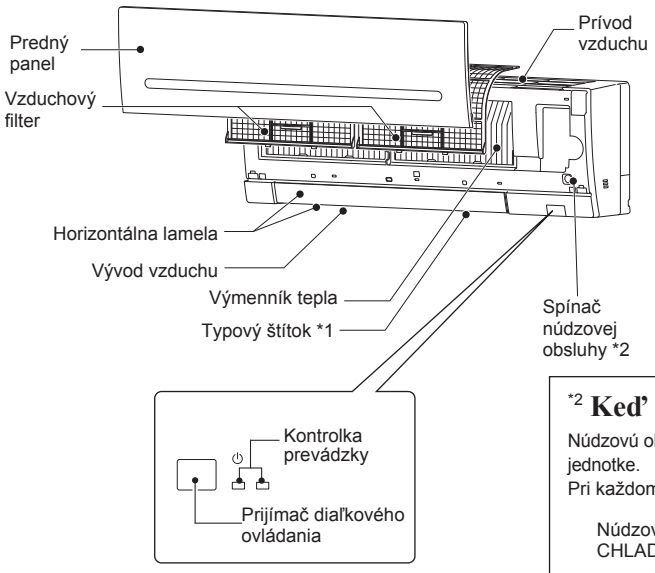

Exteriérová jednotka

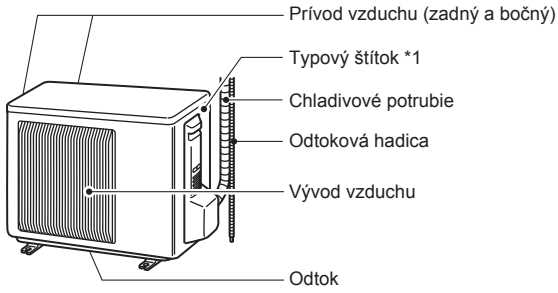

Vzhľad exteriérovej jednotky sa môže líšiť.

*1 Na typovom štítku je uvedený rok a mesiac výroby.

*2 Keď nie je možné použiť diaľkový ovládač...

Núdzovú obsluhu možno aktivovať stlačením spínača núdzovej obsluhy (E.O. SW.) na interiérovej jednotke.
Pri každom stlačení tlačidla E.O. SW. sa režim zmení v nasledovnom poradí:

Núdzové CHLADENIE → Núdzové KÚRENIE → Zastavené

: Svieti
: Nesvieti

Nastavená teplota: 24 °C
Otáčky ventilátora: Stredné
Horizontálna lamela: Automaticky

SK

PRÍPRAVA PRED SPUSTENÍM

Pred spustením: Zapojte elektrickú zástrčku do sieťovej zásuvky a zapnite vypínač.

Vloženie batérií do diaľkového ovládača

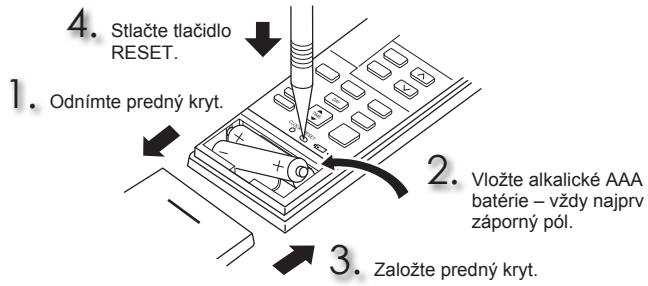

Nastavenie aktuálneho času

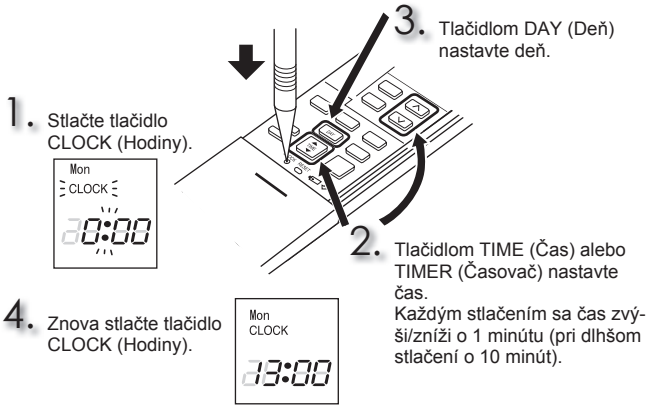

PRÍPRAVA PRED SPUSTENÍM

Diaľkový ovládač

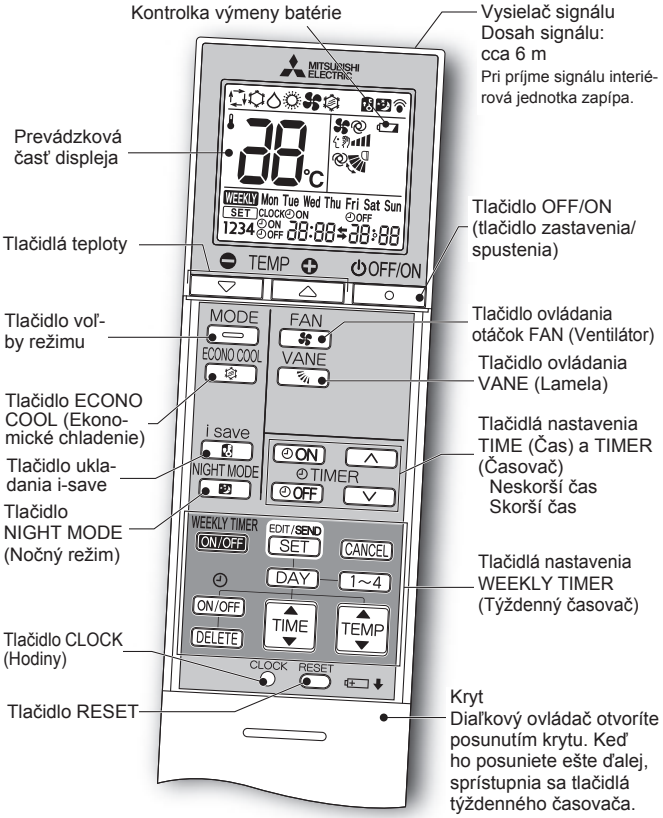

Tlačidlo nastavenia TIME (Čas), TIMER (Časovač)

Neskorší čas Skorší čas

ON (Časovač ZAPNUTIA): Zariadenie sa ZAPNE v nastavenom čase.

OFF (Časovač VYPNUTIA): Zariadenie sa VYPNE v nastavenom čase.

Pomocou tlačidiel ∧ (Zvýšiť) a ∨ (Znížiť) nastavte čas časovača.

Tlačidlá nastavenia WEEKLY TIMER (Týždenný časovač)

Stlačením tlačidla EDIT/SEND SET vstúpte do režimu nastavenia týždenného časovača.

Pomocou tlačidiel DAY a 1~4 vyberte deň a číslo.

Mon → Tue → Wed → Thu → Fri → Sat → Sun → Mon Tue Wed Thu Fri Sat Sun

Pomocou tlačidiel ON/OFF, TIME a TEMP nastavte ZAPNUTIE/ VYPNUTIE, čas a teplotu.

Stlačením tlačidla EDIT/SEND SET dokončíte a odošlete nastavenie týždenného časovača.

Stlačením tlačidla WEEKLY TIMER ON/OFF ZAPNITE týždenný časovač. (Rozsvieti sa nápis WEEKLY.)

Opätovným stlačením tlačidla WEEKLY TIMER ON/OFF týždenný časovač VYPNETE. (Nápis WEEKLY zhasne.)

OFF/ON

Tlačidlo OFF/ON (tlačidlo zastavenia/spustenia)

MODE

Tlačidlo voľby režimu

(AUTO) → (CHLADENIE) → (SUŠENIE) → (KÚRENIE) → (VENTILÁTOR)

Tlačidlá teploty

Každým stlačením sa teplota zvýši alebo zníži o 1 °C.

FAN

Tlačidlo ovládania otáčok FAN (Ventilátor)

(AUTO) → (Tiché) → (Nízke) → (Stred.) → (Vysoké) → (Veľmi vysoké)

VANE

Tlačidlo na ovládanie prúdenia vzduchu nahor/nadol

(AUTO) → (1) → (2) → (3) → (4) → (5) → (STRIEDAVÉ)

Ľavopravé prúdenie vzduchu

Pred spustením prevádzky manuálne presuňte vertikálnu lamelu.

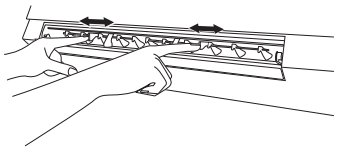

i save

Tlačidlo ukladania i-save

Zjednodušená funkcia spätného nastavenia umožňuje vyvolať preferované (vopred uložené) nastavenie jediným stlačením tlačidla i save. Ďalším stlačením tohto tlačidla sa ihneď dostanete na ďalšie predchádzajúce nastavenie.

ECONO COOL

Tlačidlo ECONO COOL (Ekonomické chladenie)

Nastavenú teplotu a smer prúdenia vzduchu automaticky mení mikroprocesor.

NIGHT MODE

Tlačidlo NIGHT MODE (Nočný režim)

Pri prevádzke v NOČNOM REŽIME sa zmení jas kontrolky prevádzky, vypne sa pípanie a obmedzí sa hladina hluku exteriérovej jednotky.

SK

ČISTENIE

Pokyny:

- Pred čistením odpojte zariadenie od elektrickej siete alebo vypnite vypínač.
- Dávajte pozor a nedotýkajte sa rukami kovových častí.
- Nepoužívajte benzín, riedidlá, leštiace prášky ani insekticídy.
- Používajte len riedené jemné čistiace prostriedky.
- Nepoužívajte na čistenie kefu, drsnú špongiu a pod.
- Horizontálnu lamelu nenamáčajte ani neoplachujte.
- Nepoužívajte vodu teplejšiu ako 50 °C.
- Pri sušení nevystavujte súčasti zariadenia priamemu slnečnému svetlu, teplu ani ohňu.
- Nevyvíjajte na ventilátor nadmernú silu, mohol by prasknúť alebo sa zlomiť.

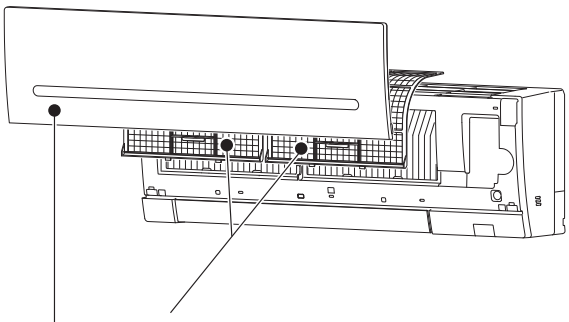

Vzduchový filter

- **Čistite každé 2 týždne**
- Odstráňte nečistoty vysávačom alebo ich opláchnite vodou.
- Po umytí vodou dobre vysušte v tieni.

Predný panel

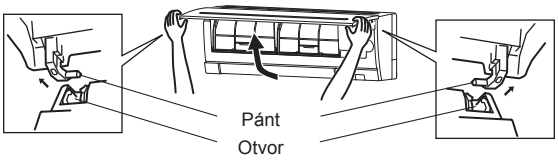

1. Nadvihnite predný panel tak, aby ste začuli “cvaknutie”.
2. Podržte pánty a ťahom odstráňte panel, ako je znázornené na obrázku.
   - Utrite panel mäkkou handričkou alebo ho opláchnite vodou.
   - Nenamáčajte ho do vody na dlhšie ako dve hodiny.
   - Dôkladne vysušte v tieni.
3. Založte predný panel späť opačným postupom, ako ste ho odstránili. Predný panel pevne zatvorte a stlačte v miestach označených šípkami.

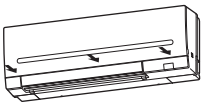

Dôležité

- **Aby ste dosiahli maximálny výkon a znížili spotrebu prúdu, filtre pravidelne čistite.**
- **Znečistené filtre spôsobujú kondenzáciu vody v klimatizácii, ktorá môže podporovať rast a šírenie plesní. Preto sa odporúča vzduchové filtre čistiť každé 2 týždne.**

SK

TECHNICKÉ ÚDAJE

Model	Interiérová jednotka		MSZ-AP15VG		MSZ-AP20VG	
	Exteriérová jednotka		—		MUZ-AP20VG	
Funkcia			Chladenie	Kúrenie	Chladenie	Kúrenie
Napájanie			~ /N, 230 V, 50 Hz			
Kapacita		kW	—		2,0	2,5
Vstup		kW	0,017		0,46	0,6
Hmotnosť	Interiérová jednotka	kg	8,2			
	Exteriérová jednotka	kg	—		31	
Plniaci objem chladiva (R32)		kg	—		0,55	
Krytie IP	Interiérová jednotka		IP 20			
	Exteriérová jednotka		—		IP 24	
Prípustný nadmerný prevádzkový tlak	LP ps	MPa	2,77			
	HP ps	MPa	4,17			
Hladina hluku	Int. (veľmi vys./vys./stred./níz./tiché)	dB(A)	40/35/30/26/21	40/35/30/26/21	42/35/30/26/21	42/35/30/26/21
	Exteriérová jednotka	dB(A)	—	—	47	48

Špecifikácie interiérovej jednotky pre viacnásobné pripojenie NARIADENIE (EÚ) 2016/2281

Model	Interiérová jednotka			MSZ-AP15VG	MSZ-AP20VG
Kapacita	Chladenie	Citeľný	kW	1,27	1,50
		Latentný	kW	0,23	0,50
	Kúrenie		kW	1,70	2,30
Vstup			kW	0,017	0,019
Hladina hluku (Úroveň akustického výkonu)	Veľmi vys./vys./stred./níz./tiché		dB(A)	59/50/45/41/36	60/50/45/41/36

Garantovaný pracovný rozsah

		Interiérová jednotka	Exteriérová jednotka
Chladenie	Horná hranica	32 °C DB 23 °C WB	46 °C DB –
	Dolná hranica	21 °C DB 15 °C WB	–10 °C DB –
Kúrenie	Horná hranica	27 °C DB –	24 °C DB 18 °C WB
	Dolná hranica	20 °C DB –	–15 °C DB –16 °C WB

DB: suchý teplomer
WB: vlhký teplomer

Poznámka:

1. Menovité podmienky
   Chladenie – Interiérová jednotka: 27 °C DB, 19 °C WB
   Exteriérová jednotka: 35 °C DB
   Kúrenie – Interiérová jednotka: 20 °C DB
   Exteriérová jednotka: 7 °C DB, 6 °C WB
2. Model MSZ-AP15 nemá žiadne špecifikácie pre kombináciu jednotlivých jednotiek. Tento interiérový model je určený len pre zložený systém klimatizácie.
   Špecifikácie zložených systémov si overte u vášho predajcu alebo si pozrite katalóg.

SK

V PRÍPADE PROBLÉMOV

V nasledujúcich prípadoch ihneď zastavte klimatizáciu a obráťte sa na svojho predajcu.

- Keď z interiérovej jednotky uniká alebo kvapká voda.
- Keď kontrolka prevádzky bliká.
- Keď sa často vyhadzuje istič.
- Signál z diaľkového ovládača nie je možné prijať v miestnosti, kde sa používa žiarivkové svetlo s elektronickým typom ZAP./VYP (s invertorom a pod.).
- Prevádzka klimatizácie ruší rozhlasový alebo televízny príjem. Pre dané zariadenie môže byť potrebné použiť zosilňovať.
- Keď počujete nezvyčajný zvuk.
- Ak ste zistili akýkoľvek únik chladiva.